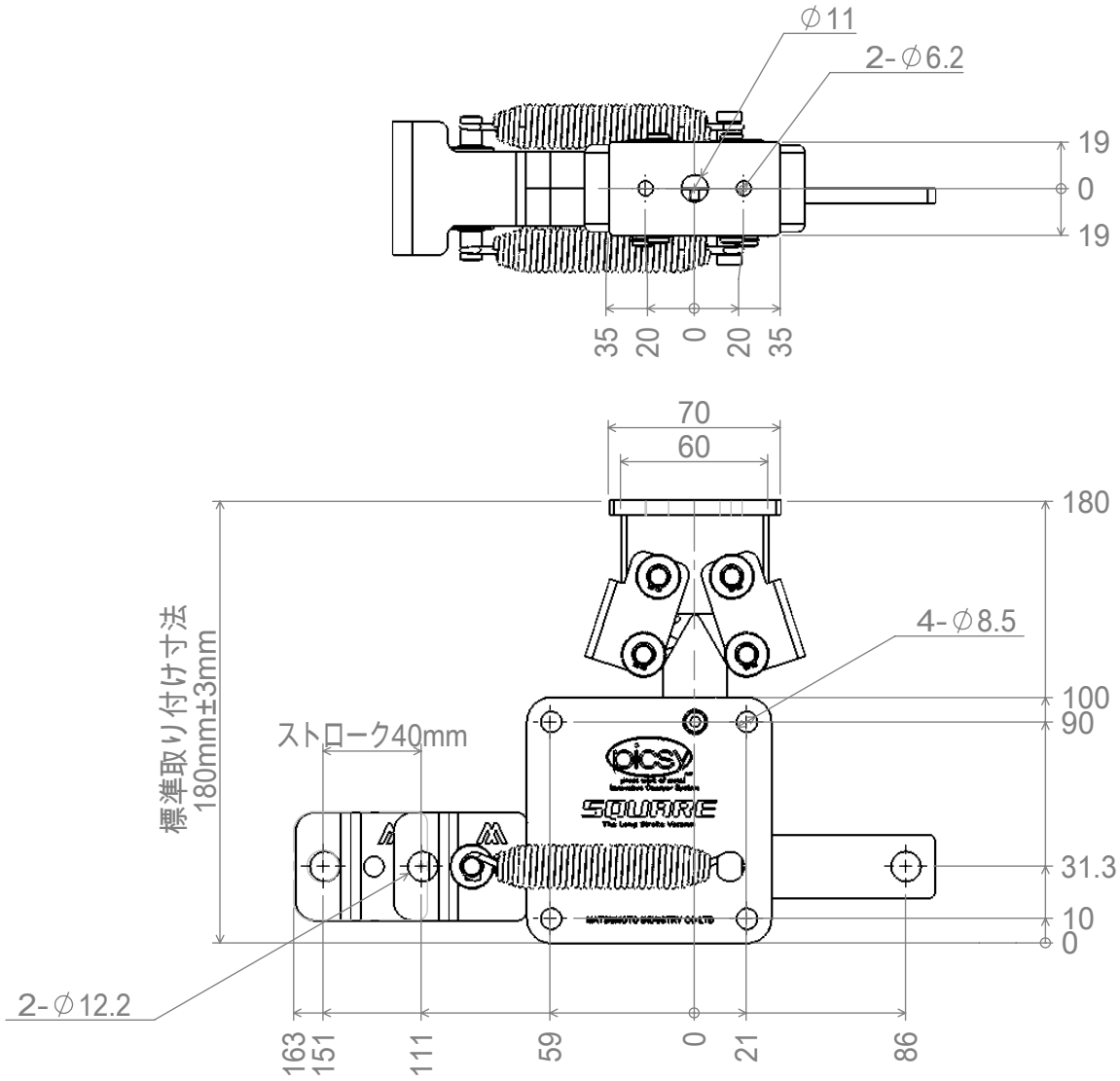
φ11
2-φ6.2
19
0
19
35
20
0
20
35
70
60
180
4-φ8.5
100
90
31.3
10
0
標準取り付け寸法
180mm±3mm
ストローク40mm
2-φ12.2
163
151
111
59
0
21
86
picsy
SQUARE
The Long Stroke Version
MATSUMOTO MACHINERY CO.,LTD

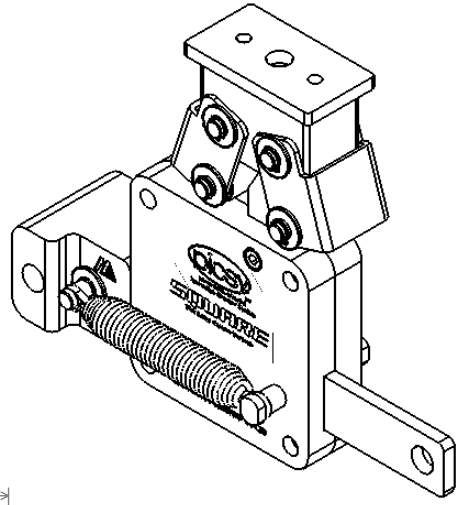
picsy
SQUARE

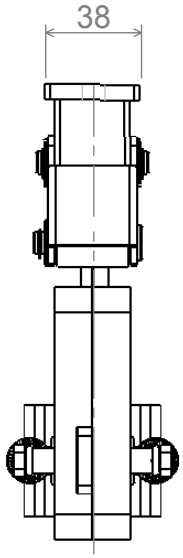
38